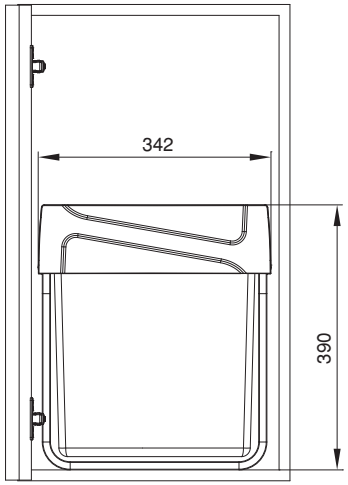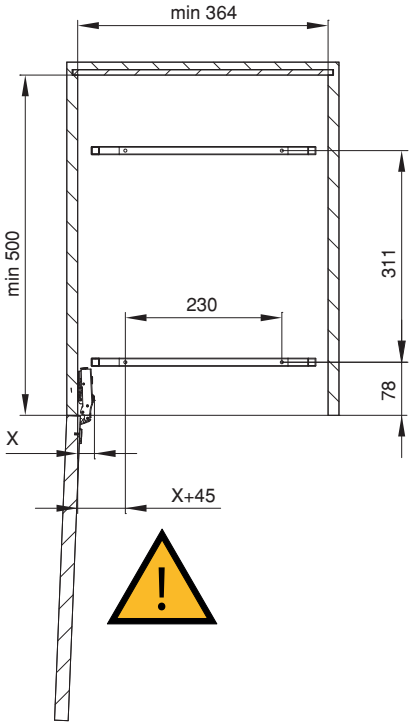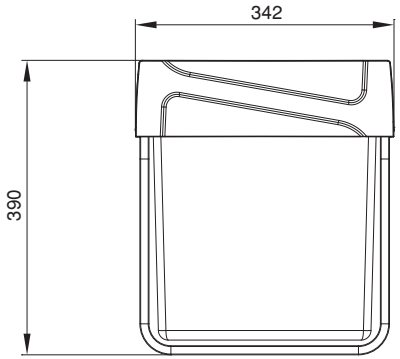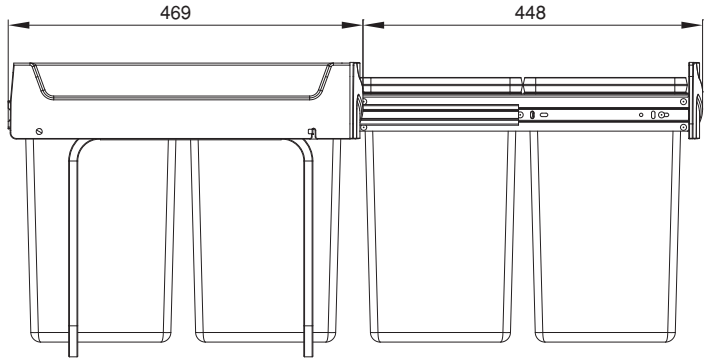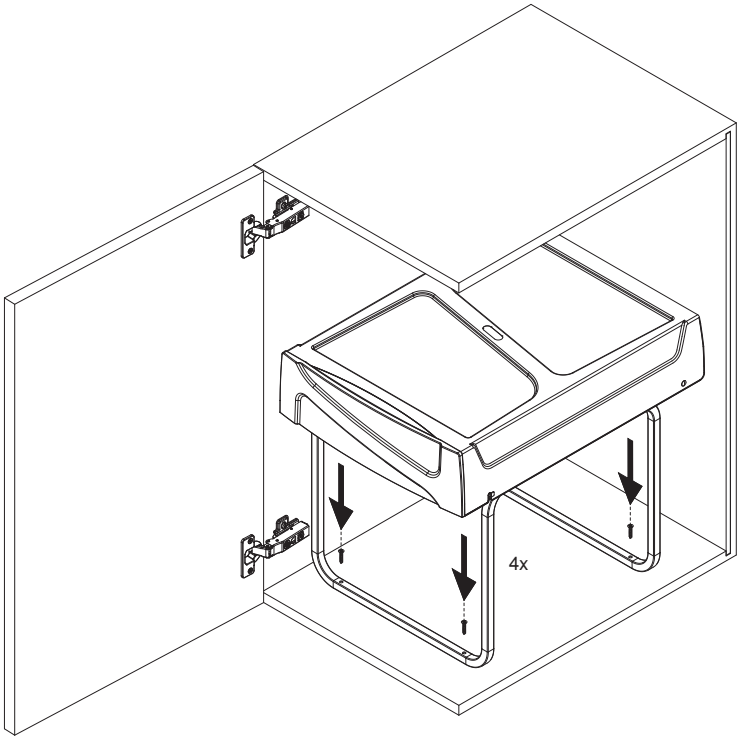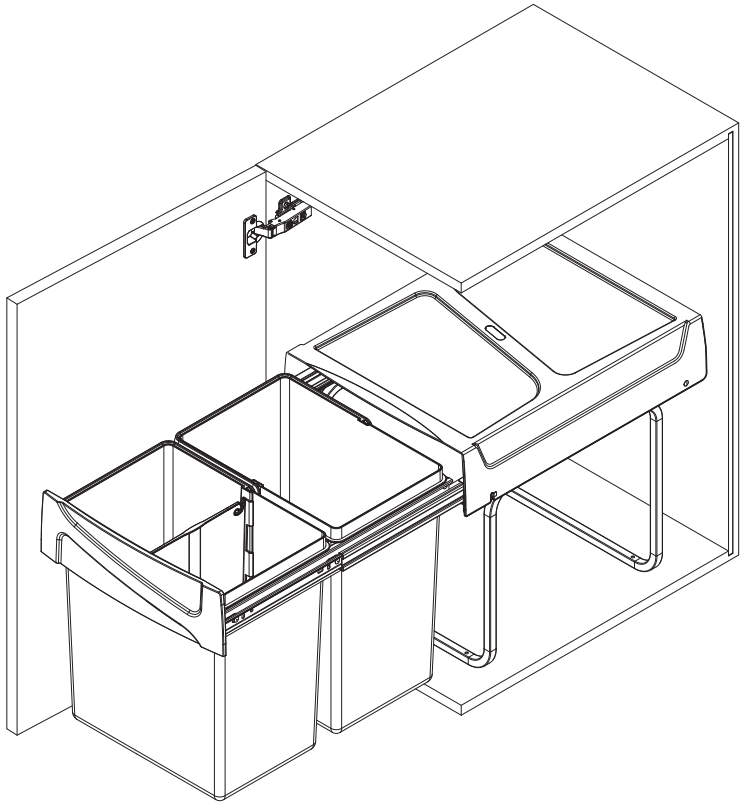RECYCLE 20 + 20 L